Lindström



CORE

PUUVILLAPYYHEANNOSTELIJAN KÄYTTÖOHJE

Miten rulla vaihdetaan

1.

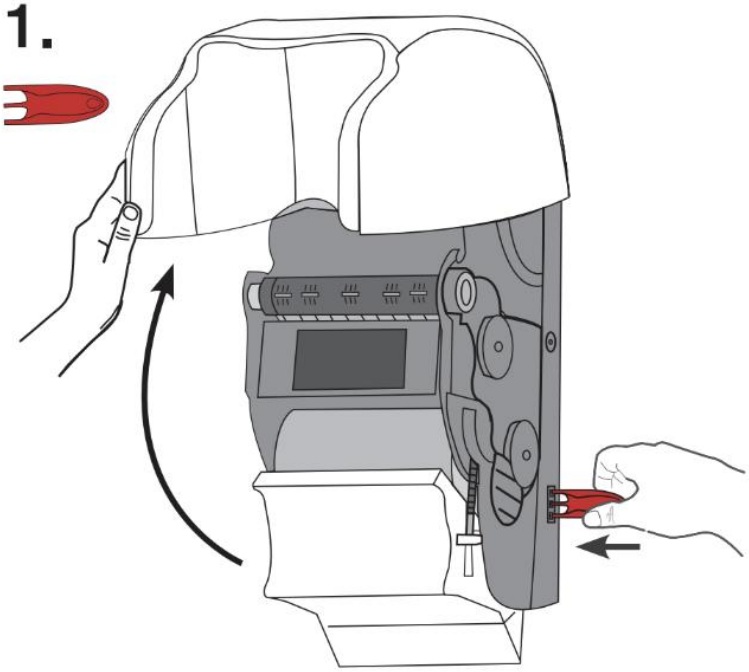

2.

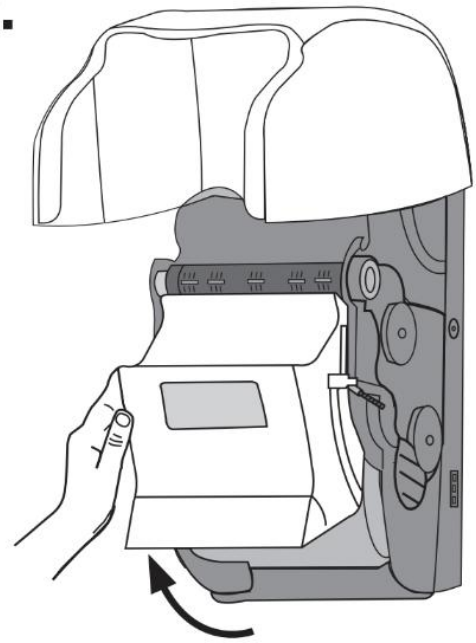

3.

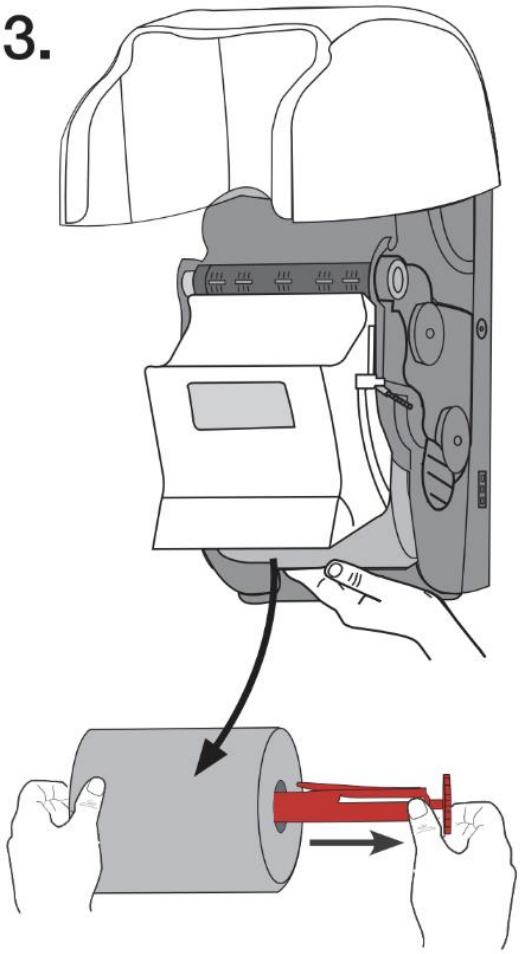

4.

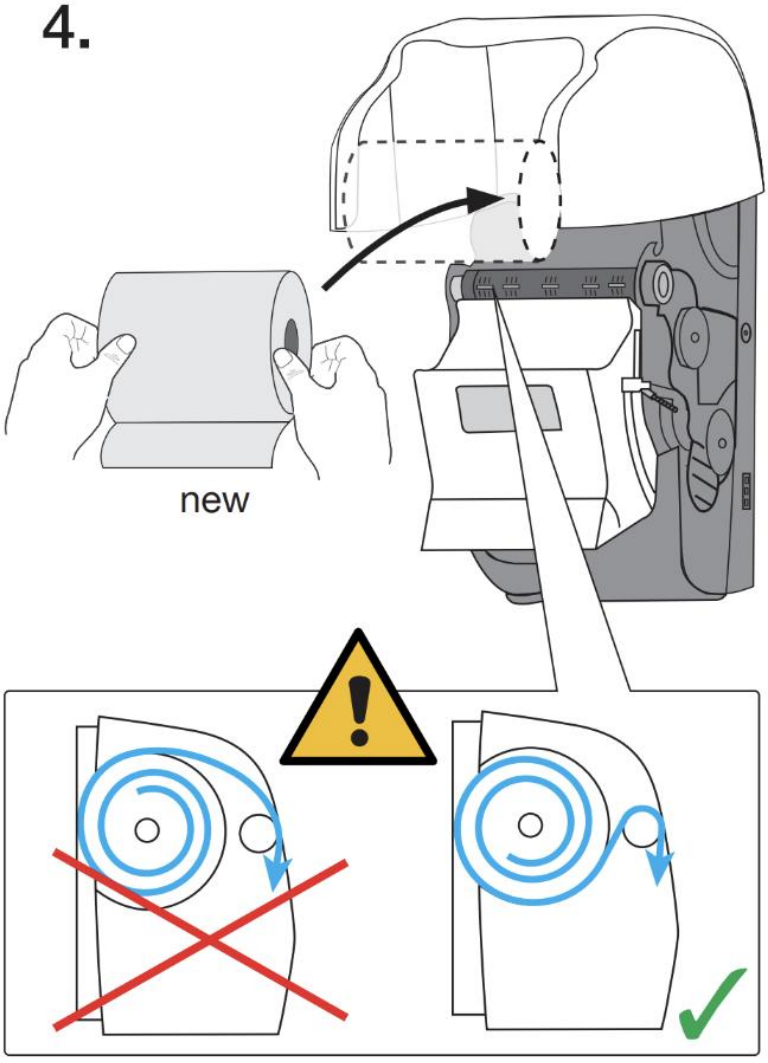

Lindström Oy, Hermannin rantatie 8, 00580 Helsinki, Finland Tel. +358 20 111 600

5.



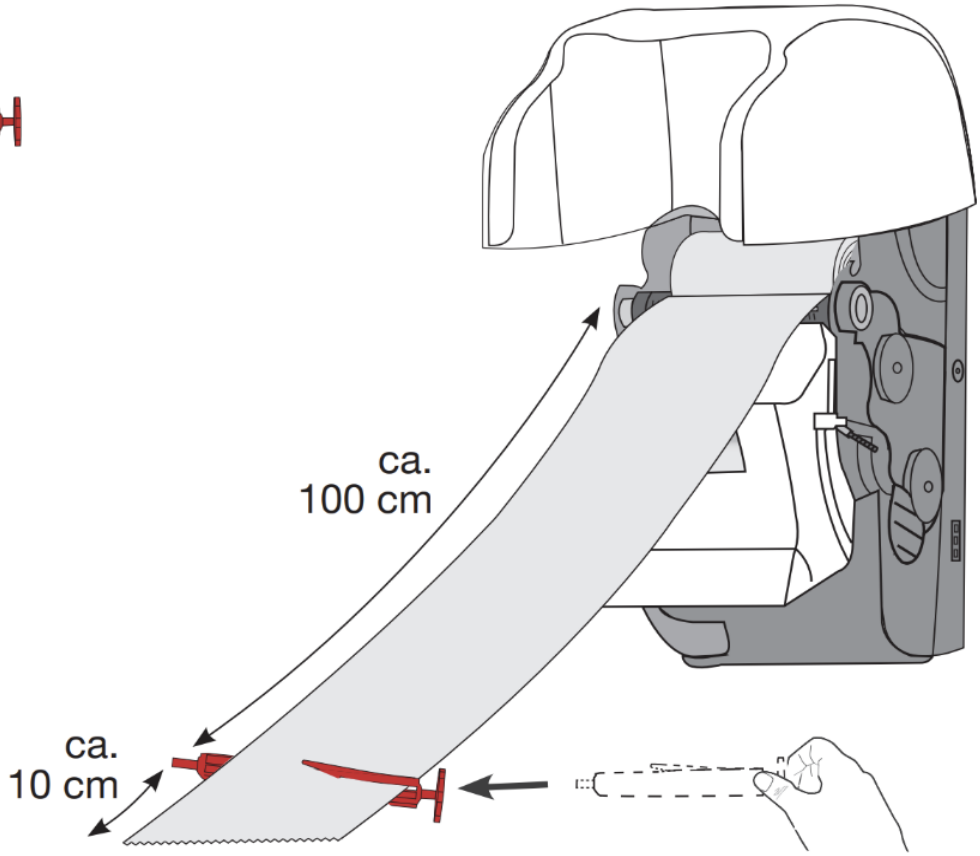

6.

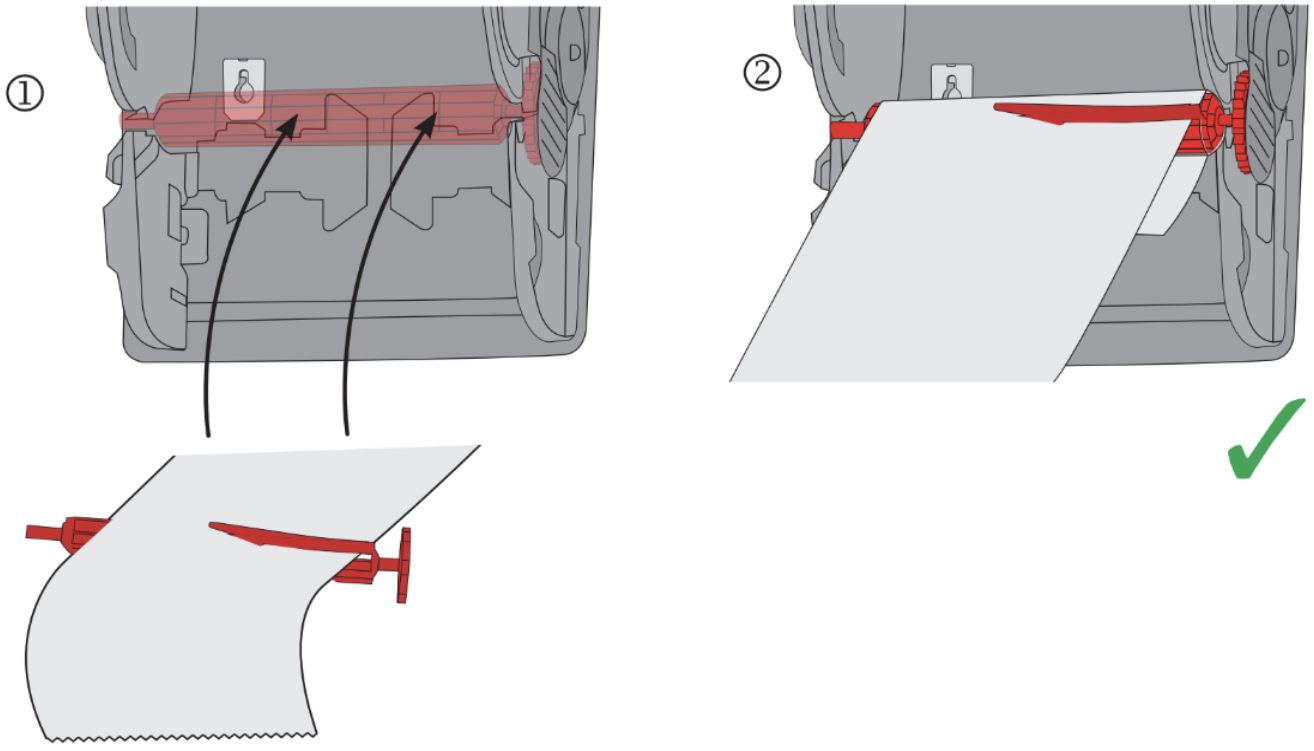

7.

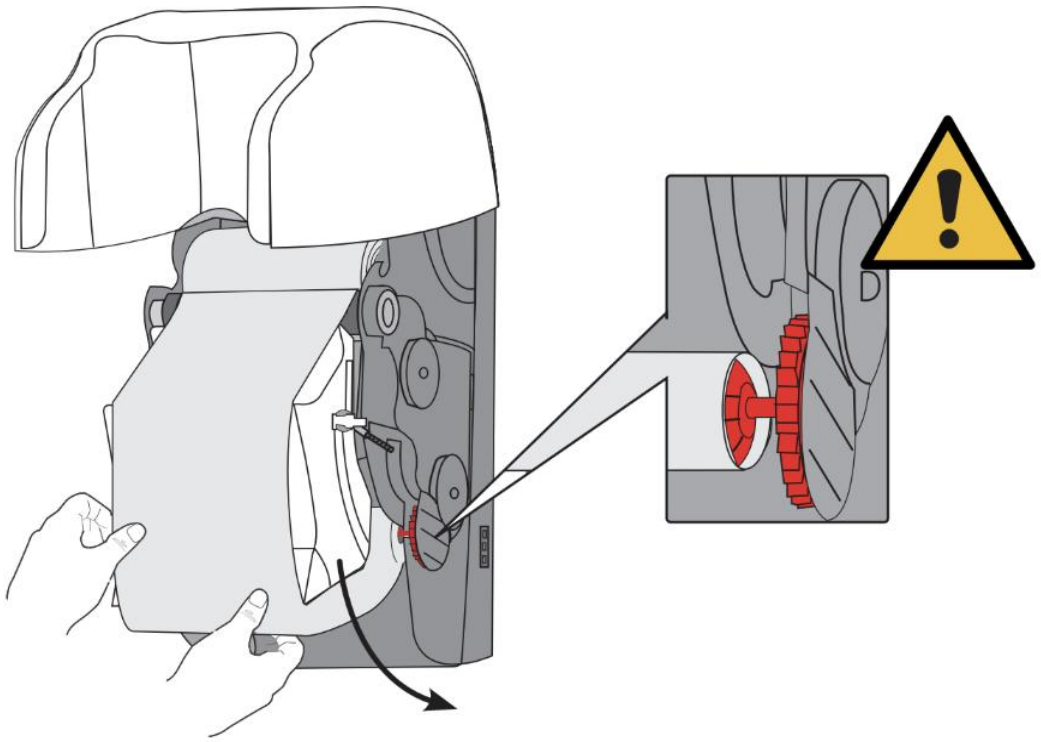

8.

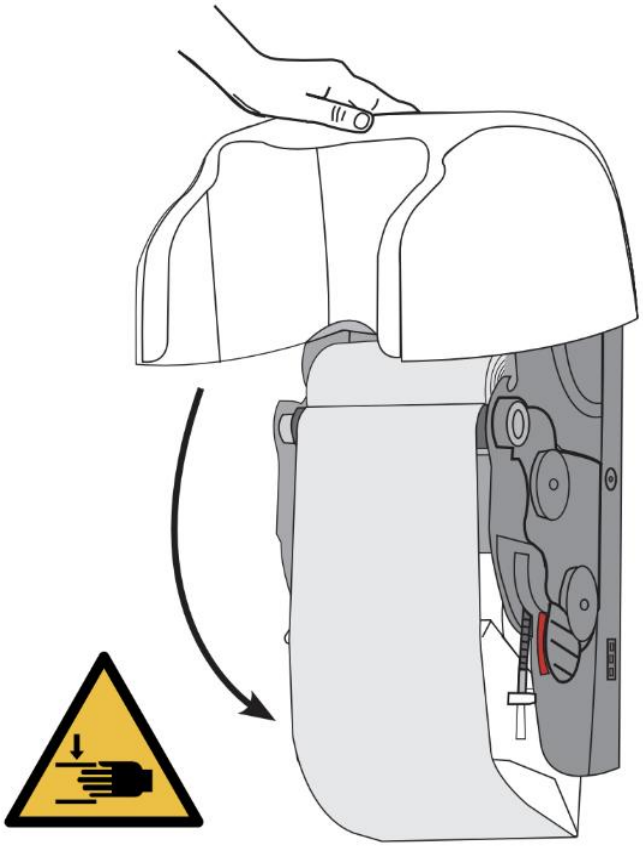

9.

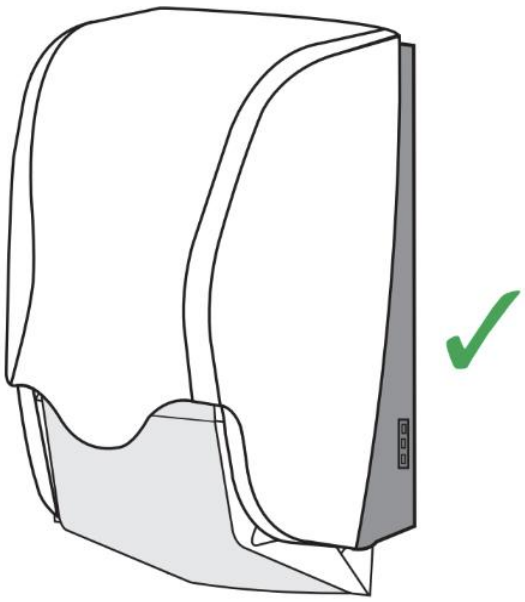

> 70dB

Jos rulla halutaan vaihtaa, ennen kuin puhdas rulla on kokonaan käytetty, annostelija voi kelata jäljellä olevan puhtaan rullan pois, automaattisella takaisinkelaustoiminnolla.

Automaattisentakaisinkelauksen käynnistäminen:

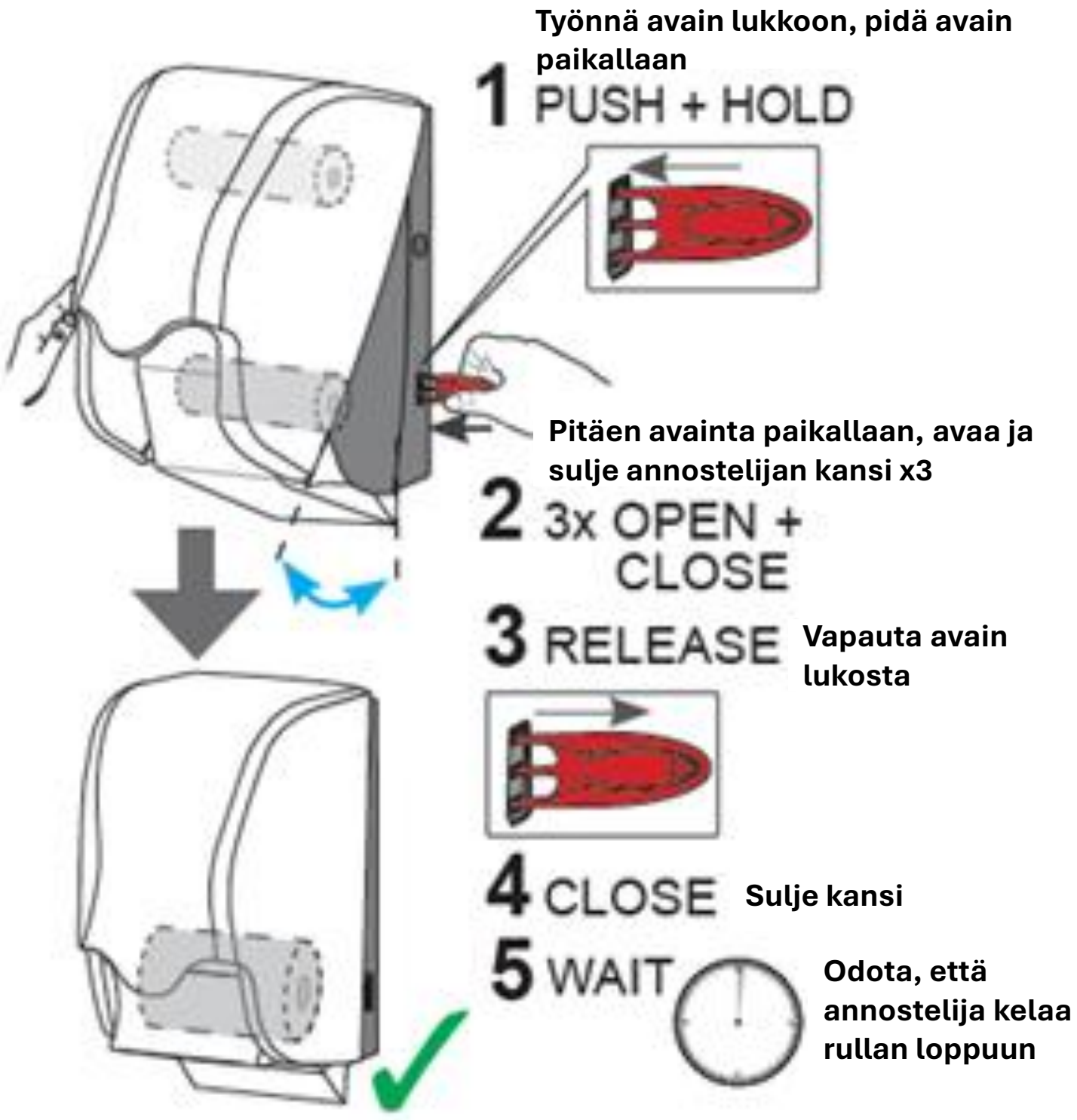

Mitä LED-valo kertoo

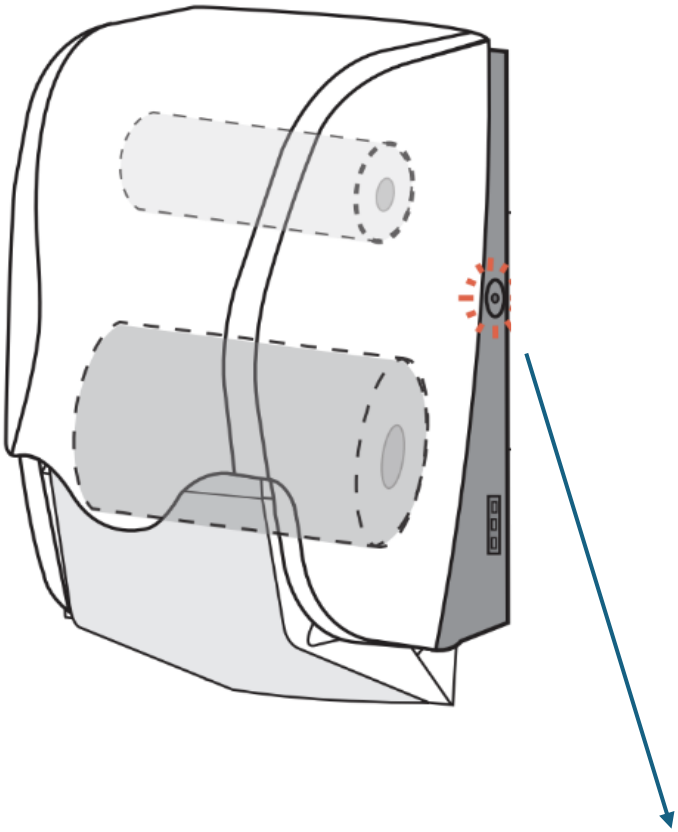

Patteri on kytketty	Battery connected	1s	
Puhdas pyyhe on kohta loppumassa	Towel level low	0.1s	4s
Puhdas pyyhe on jo loppunut	Towel empty	0.1s 0.2s 0.1s	4s
Patteri on kohta loppumassa	Battery level low	0.1s	2s
Patteri on jo loppunut	Battery empty	0.1s 0.2s 0.1s	2s

Jos annostelijaan tulee vika:

1:

- Avaa ja sulje annostelijan kansi

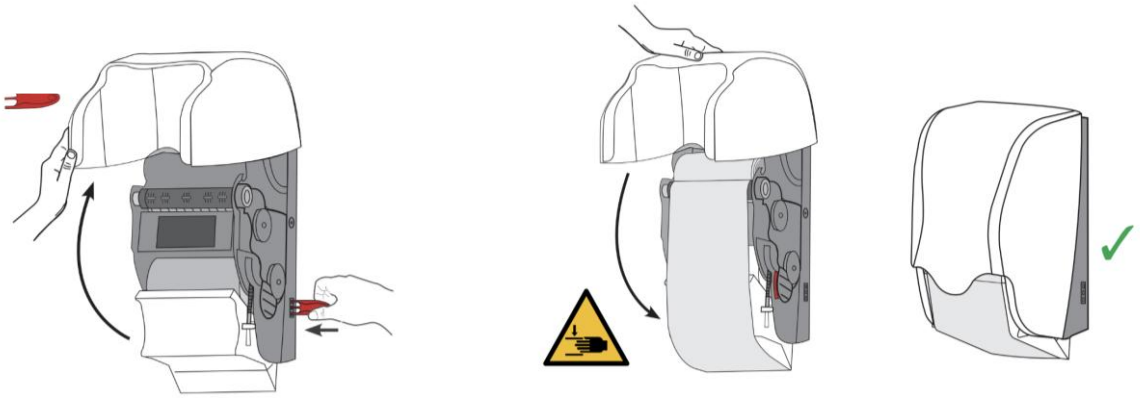

Ja/tai

2:

- Avaa annostelijan kans, ota energyBOX pois paikaltaan 3minuutiksi, palauta enrgyBOX paikalleen. Sulje kansi.

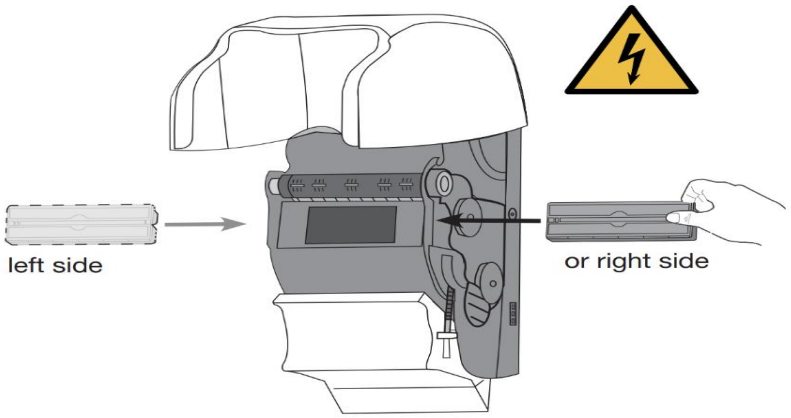

3:

Jos ongelma edelleen jatkuu, tee korjauspyyntö.

Lisätietoja tuotteesta, Lindström tuotedata sivulta:
www.lindstromgroup.com/product-documents/
Tai lukemalla QR-koodin: